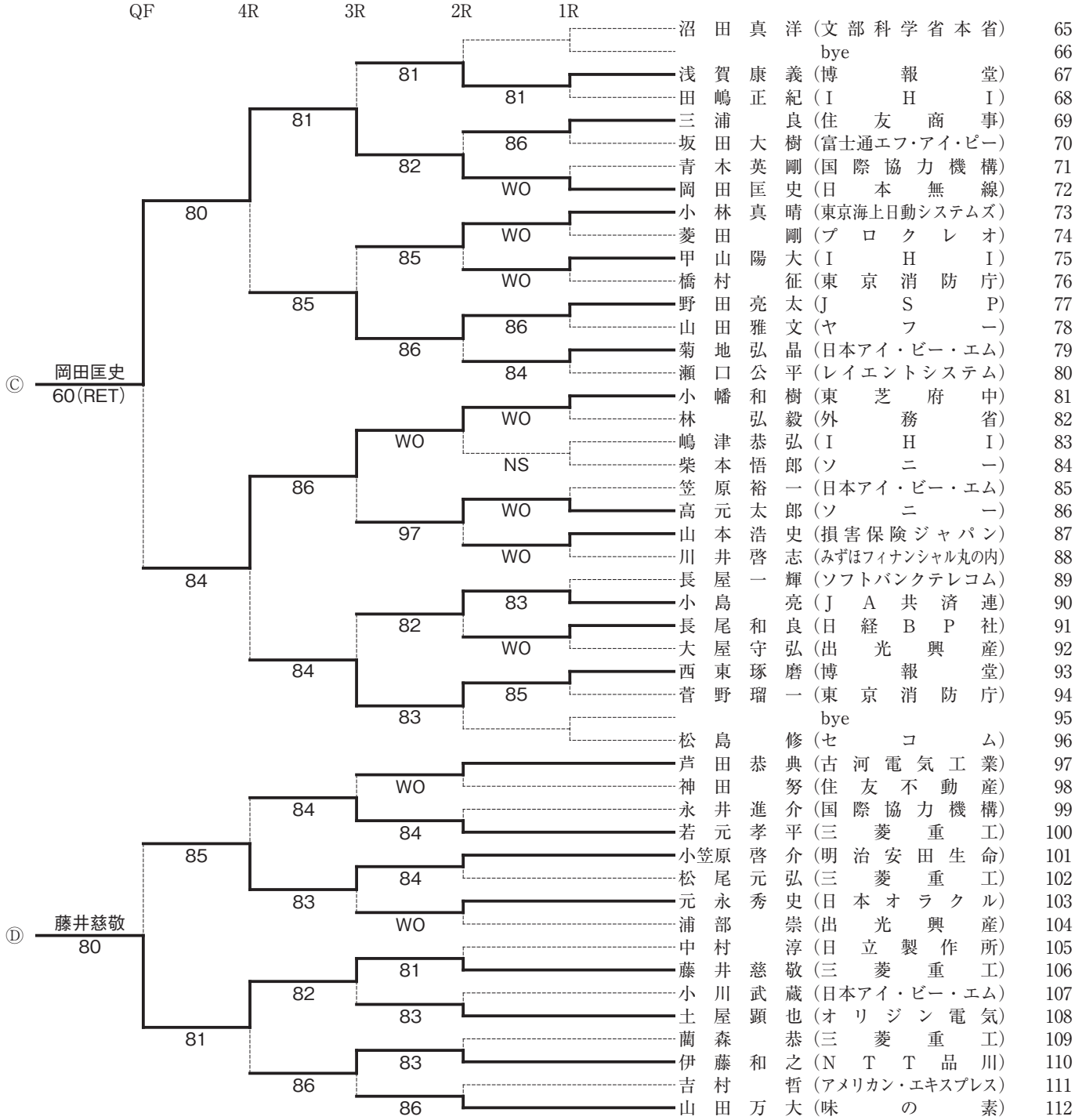男子シングルス　Bクラス（2）