出　場　チ　ー　ム

【女　　子】

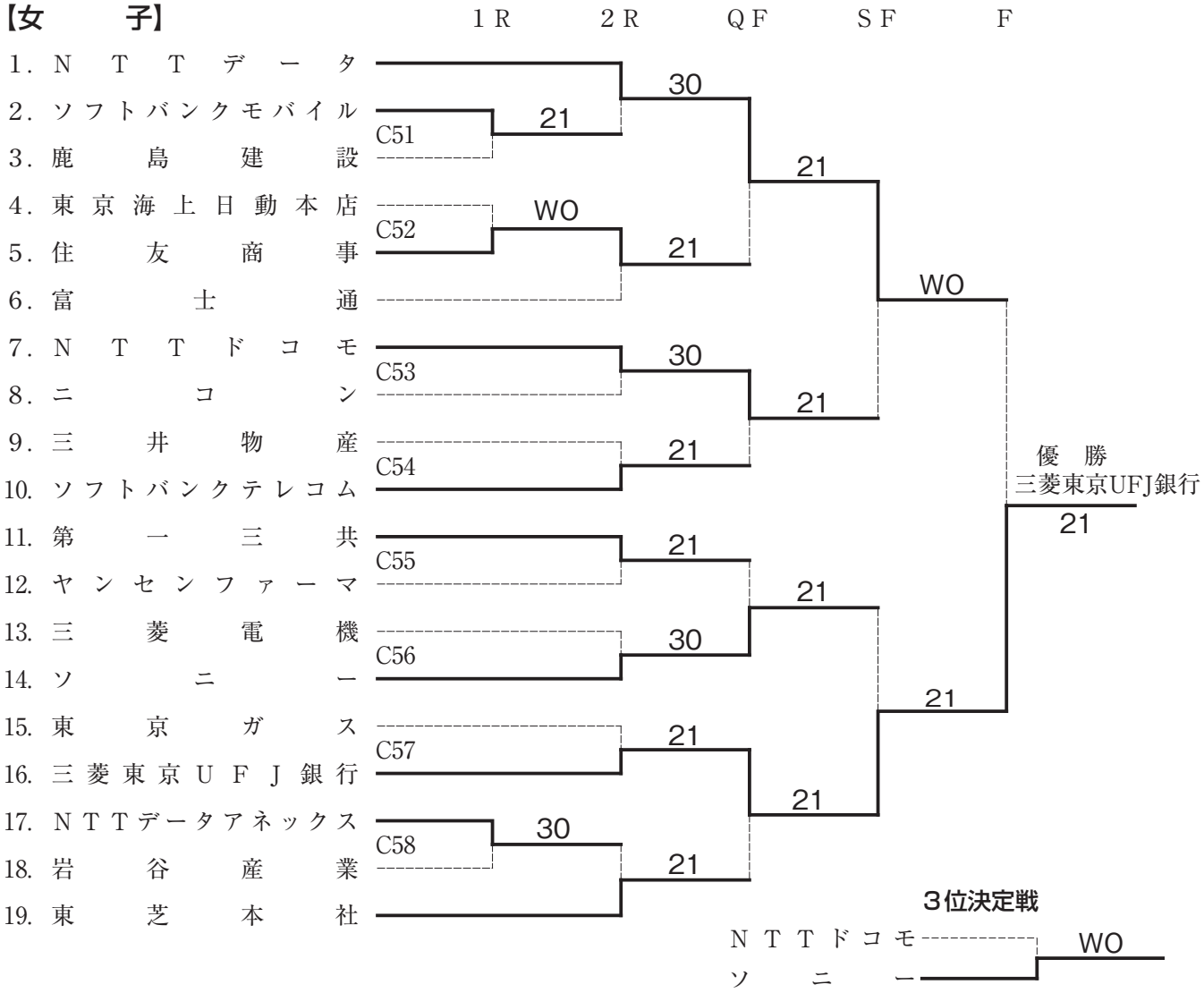

シード順位

1　NTTデータ

2　東芝本社
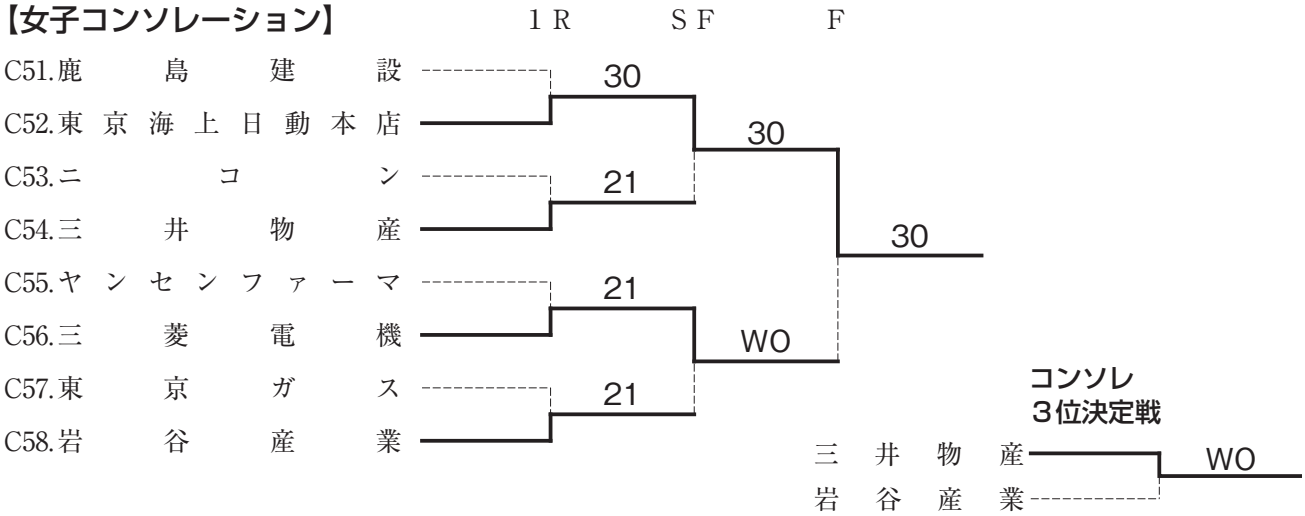
【女子コンソレーション】